EN	Miter Saw Stand	INSTRUCTION MANUAL	7
ESMX	Base para Sierra de Banco	MANUAL DE INSTRUCCIONES	8

IMPORTANT: Read Before Using.
IMPORTANTE: Lea antes de usar.

WST06
WST07

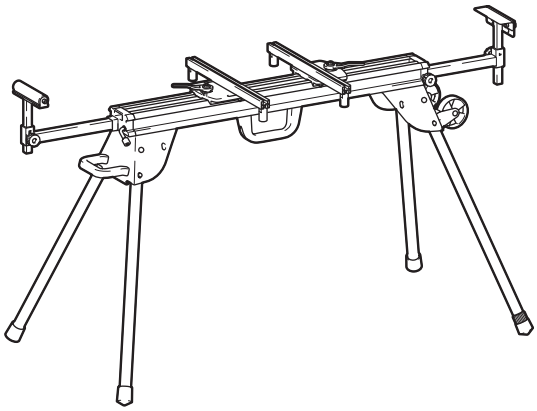

	1	2
WST06	1,150 mm (45-1/4″)	2,550 mm (100-1/2″)
WST07	1,765 mm (69-1/2″)	3,830 mm (151″)

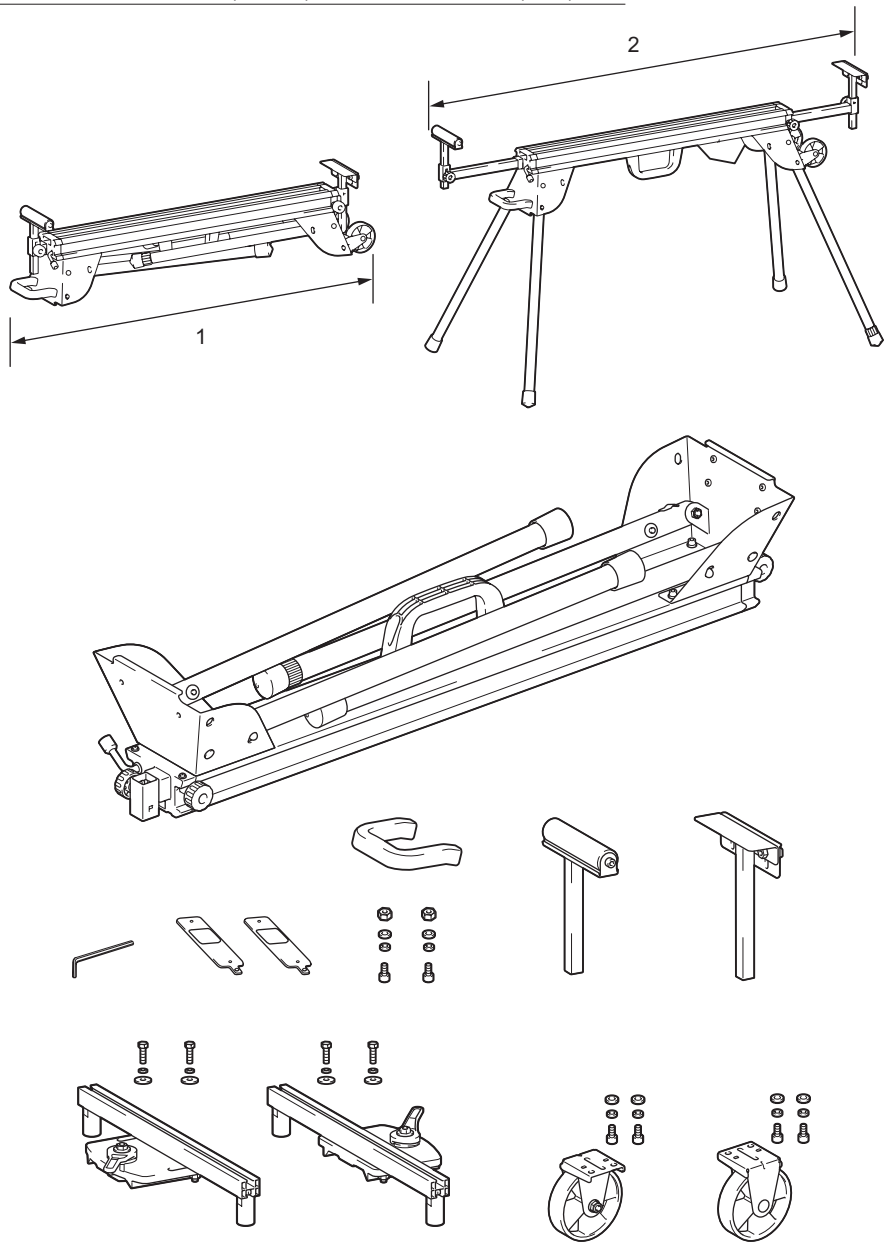

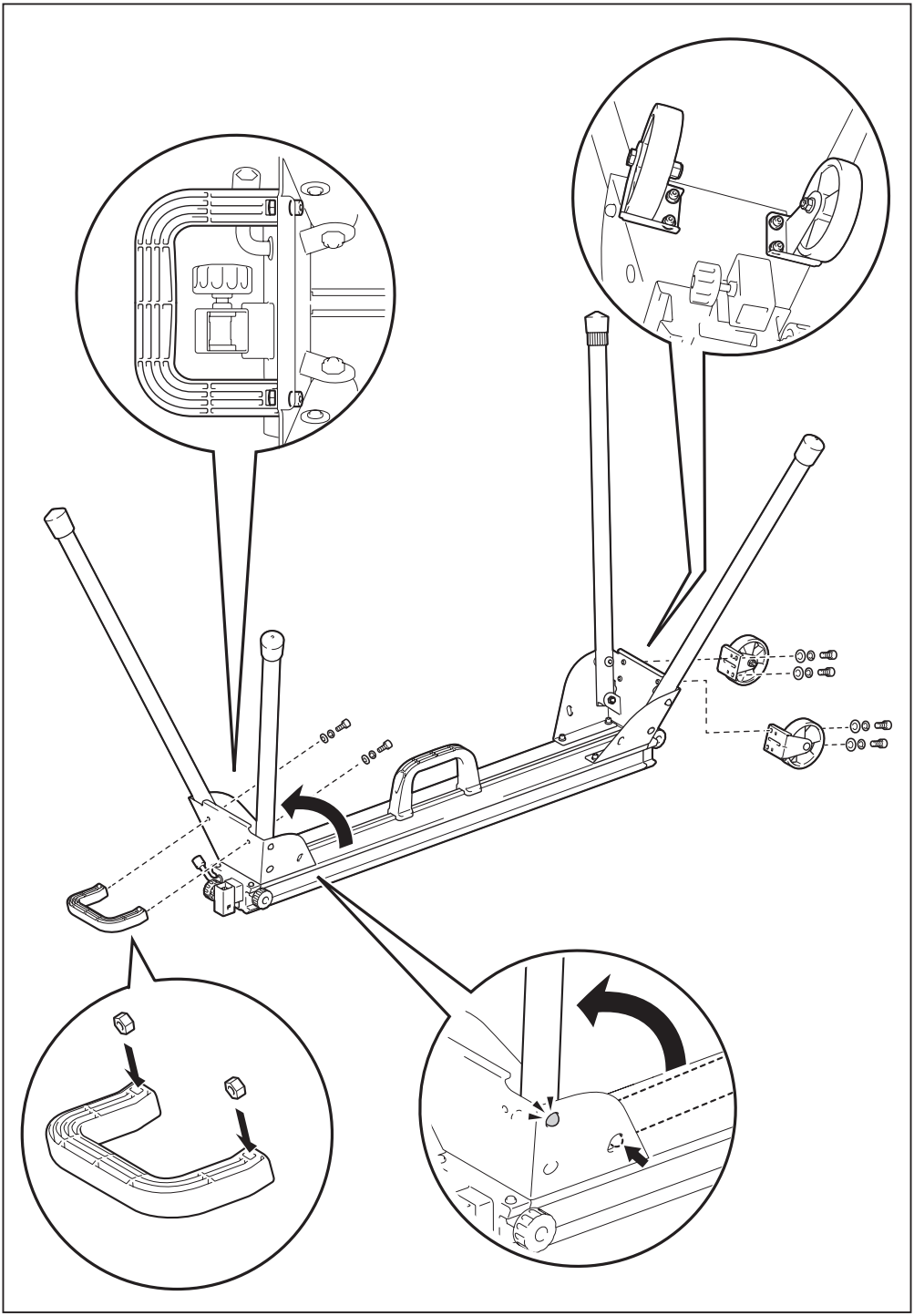

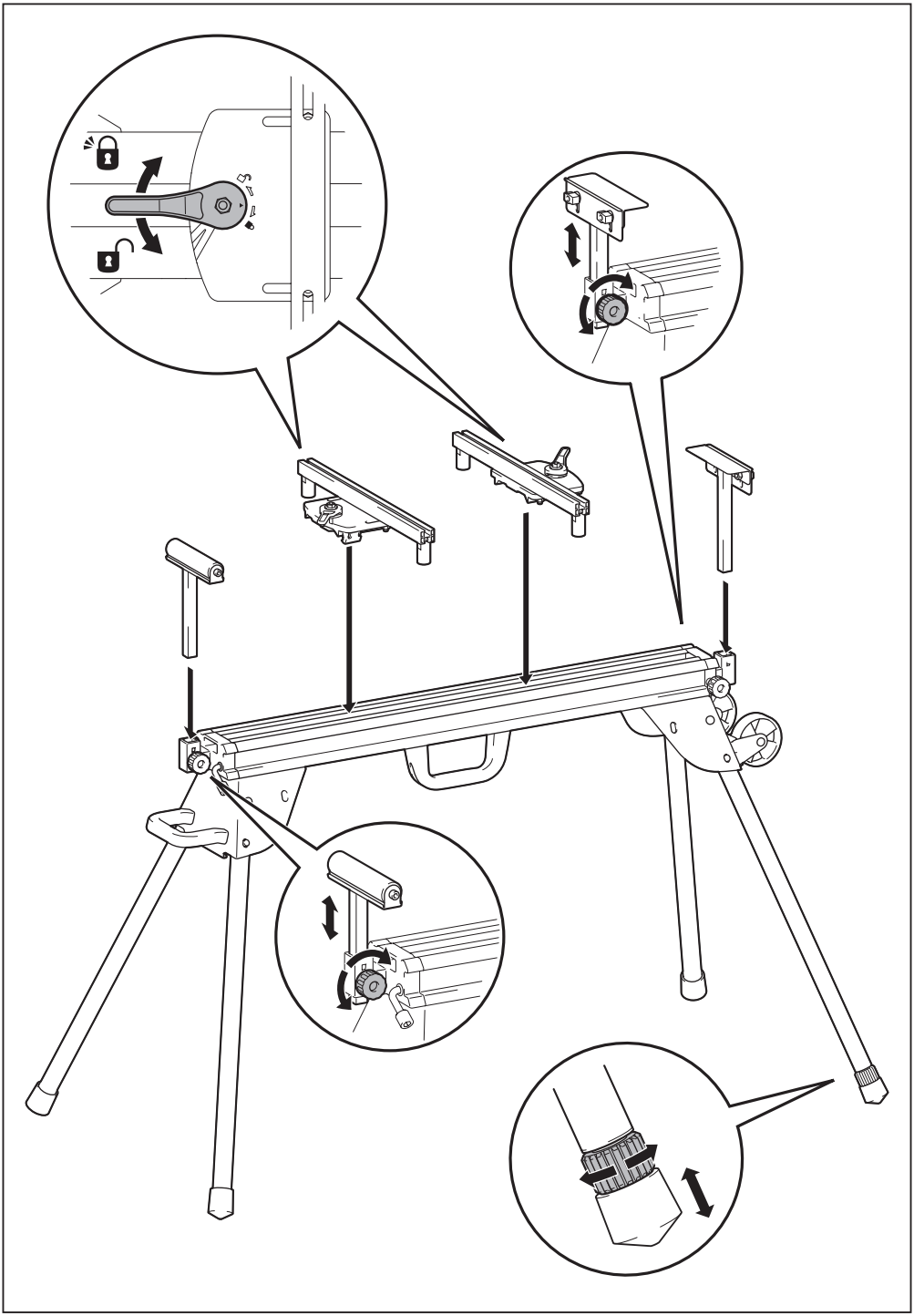

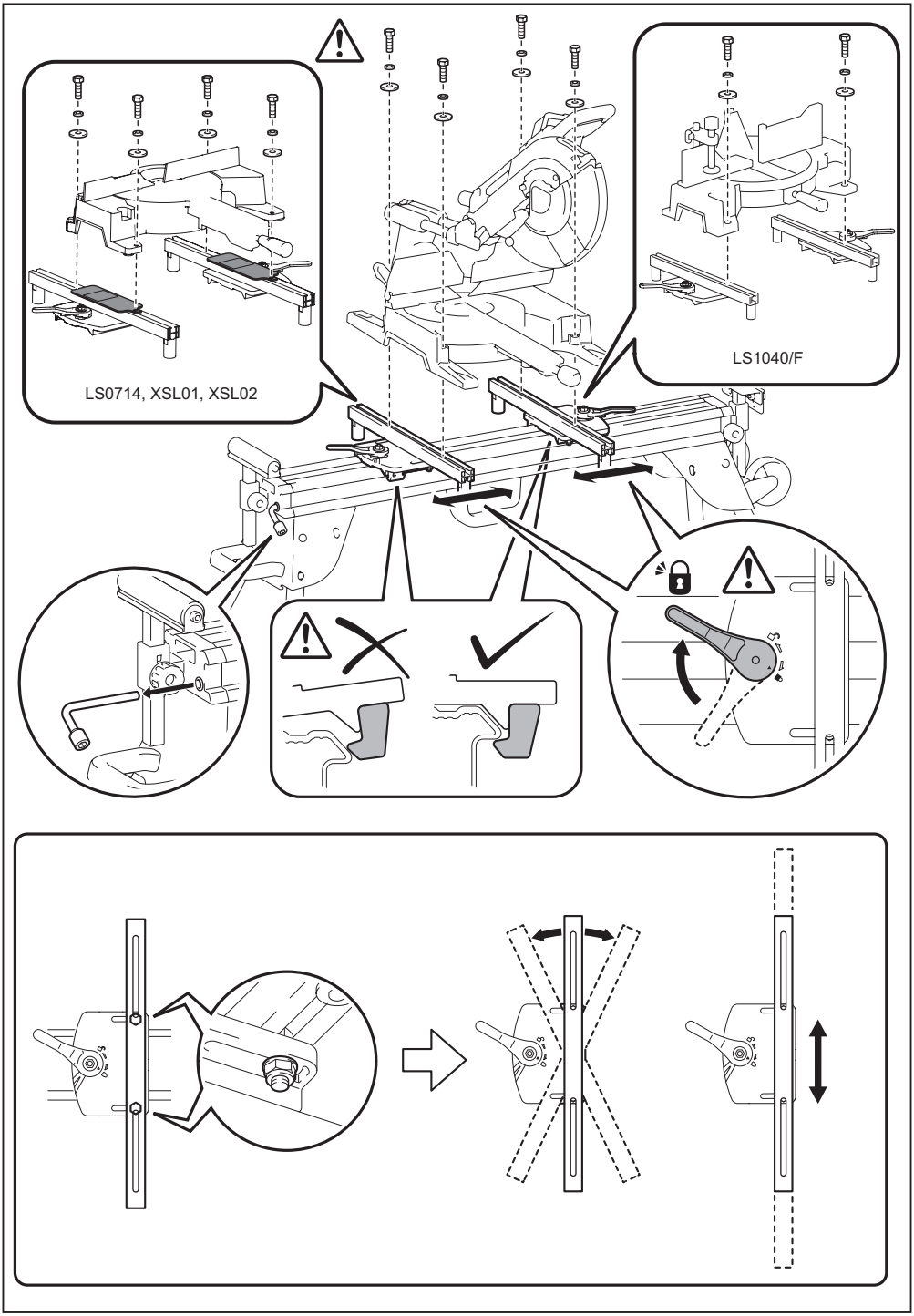
LS0714, XSL01, XSL02
LS1040/F

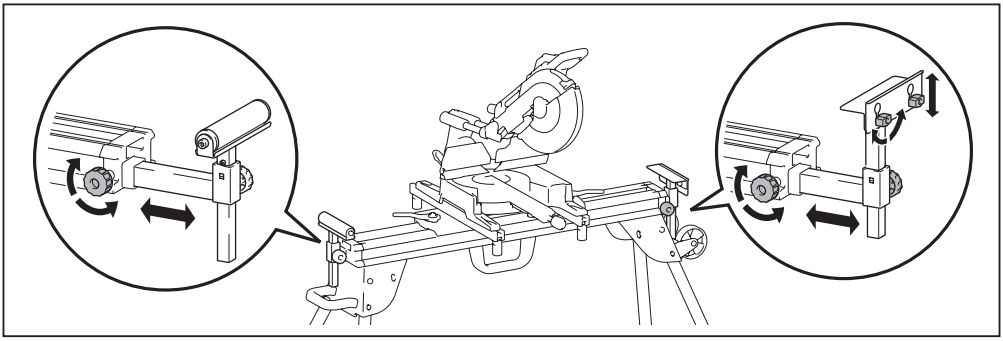

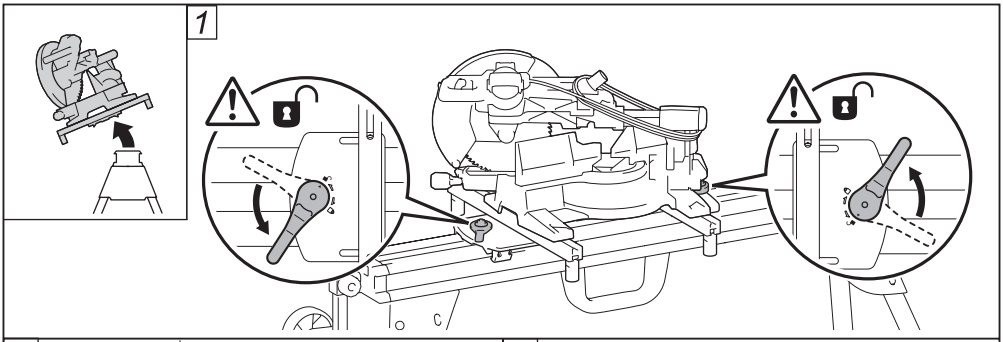
1

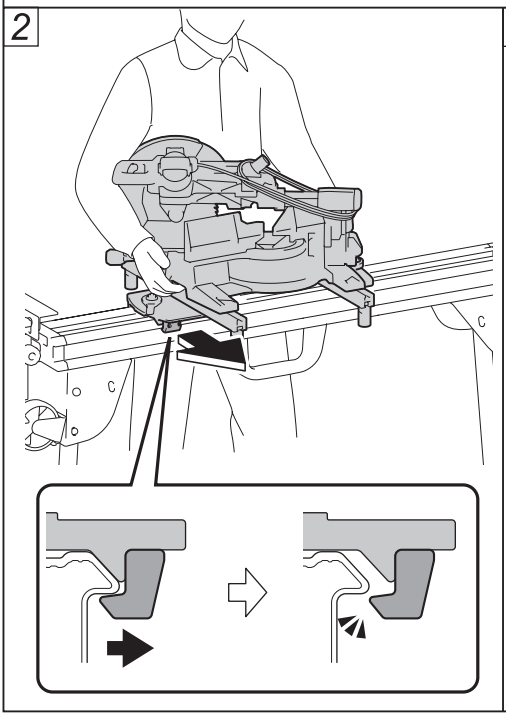
2

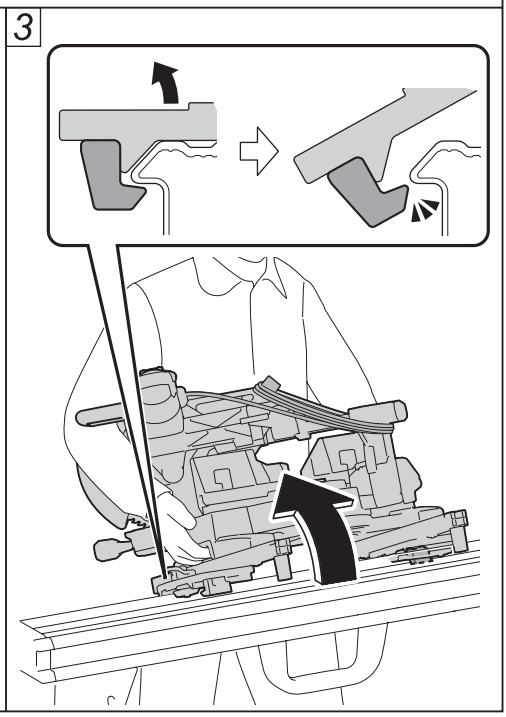
3

ENGLISH

Applicable models

This stand is applicable to Makita miter saws **EXCEPT FOR the following models**:
DLS600, LH1040/F, LH1201FL

Symbols

⚠	Take particular care and attention.
	Read instruction manual.
MAX. xxx Kg (xxx lbs.)	Maximum allowable loading

Safety instructions

⚠ **CAUTION:**

- **Read and thoroughly understand this manual and the instruction manual of your miter saw before use.**
- **Before installing a miter saw on this stand, always switch off and unplug or remove the battery cartridge(s).**
- **Use this stand only with the applicable Makita miter saws.**
- **Always use the stand with its legs extended and locked.**
- **Before operating the miter saw, be sure to secure the miter saw to the stand using bolts.**
- **Before operating the miter saw, make sure that the miter saw is secured to the stand by the lock.**
- **Do not use the stand on uneven or unstable surface.**
- **Do not climb, sit or stand on the stand.**
- **When storing miter saw stand, never lean it against the wall or the like lengthwise or sideways.**
- **Remove the miter saw when transporting the stand.**

ESPAÑOL

Modelos aplicables

Esta base es aplicable para las sierras de inglete de Makita, **EXCEPTO PARA los siguientes modelos**:
DLS600 LH1040/F LH1201FL

Símbolos

⚠	Ponga especial atención y tenga cuidado.
	Lea el manual de instrucciones.
MAX. xxx Kg (xxx lbs.)	Carga máxima permisible

Instrucciones de seguridad

⚠ **PRECAUCIÓN:**

- **Lea y comprenda a fondo este manual y el manual de instrucciones de su sierra de inglete antes de usarla.**
- **Antes de instalar una sierra de inglete sobre esta base, siempre apague y desconecte o retire el o los cartuchos de batería.**
- **Utilice esta base únicamente con las sierras de inglete especificadas por Makita.**
- **Utilice siempre la base con las patas de apoyo extendidas y bloqueadas.**
- **Antes de operar la sierra de inglete, asegúrese de fijar la sierra de inglete a la base con pernos.**
- **Antes de operar la sierra de inglete, asegúrese de que esta se encuentre asegurada a la base con el seguro.**
- **No utilice la base sobre una superficie no uniforme o inestable.**
- **No se suba, siente o pare sobre la base.**
- **Cuando almacene la base para sierra de inglete, nunca la apoye contra la pared o similar a lo largo o de lado.**
- **Retire la sierra de inglete cuando transporte la base.**

Makita Corporation
3-11-8, Sumiyoshi-cho,
Anjo, Aichi 446-8502 Japan
www.makita.com

WST06-
WST07-NA2-
1910(JM00000189)
WST06-1
EN, ESMX
20191220

Quebec Notice — Warranty of Availability (Bill 29)
Avis (Québec) — Garantie de disponibilité (projet de loi 29)

For Québec customers only:
Pour les clients du Québec seulement :

NOTICE TO QUÉBEC CONSUMERS – Warranty of availability of replacement parts, repair services and related maintenance/repair information. *Please note that while Makita Canada Inc. ("Makita") makes reasonable efforts to have replacement parts and/or maintenance/repair information available for certain products, please note that Makita does not guarantee the availability of replacement parts, repair services or maintenance/repair information within the meaning of section 39 of the Quebec Consumer Protection Act and sections 79.18 to 79.20 of the Regulation Respecting the Application of the Consumer Protection Act, for any Makita® products manufactured, imported, distributed, advertised, offered for sale and/or sold in Quebec (whether through authorized dealers, or any other distribution channel).*	***AVIS AUX CONSOMMATEURS DU QUÉBEC – Garantie de disponibilité des pièces de rechange, services de réparation, et renseignements relatifs à l'entretien et à la réparation.*** *Bien que Makita Canada Inc. (« Makita ») déploie des efforts raisonnables afin de rendre disponibles les pièces de rechange et/ou les renseignements relatifs à l'entretien ou à la réparation de certains produits, Makita ne garantit pas la disponibilité des pièces de rechange, des services de réparation ou des renseignements nécessaires à l'entretien ou à la réparation au sens de l'article 39 de la Loi sur la protection du consommateur du Québec et des articles 79.18 à 79.20 du Règlement d'application de la loi sur la protection du consommateur pour aucun produit Makita^MD fabriqué, importé, distribué, annoncé, offert en vente et/ou vendu au Québec (que ce soit par l'intermédiaire de détaillants autorisés ou d'autres voies de distribution).*